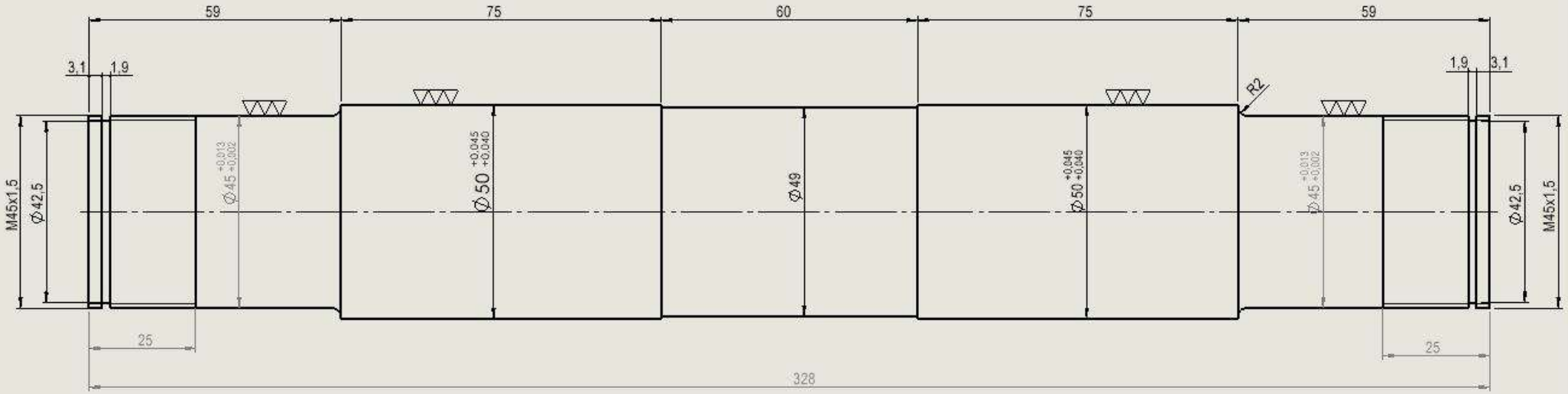

	Tarih	Adı	İmza	Sayı	Gereç	TTK MADEN MAKİNALARI FABRİKA İŞLETME MÜDÜRLÜĞÜ
Çizen	06.12.2012	D.KİVİK		1	Ç 1050	
Kontrol	13.02.2025	M.KORKMAZ				
St.kontrol	13.02.2025	K.ÇELİK				
Ölçek 1:1	15 HP HAVA MOTORU DİŞLİ HAREKET MİLİ					Resim no A-390-7

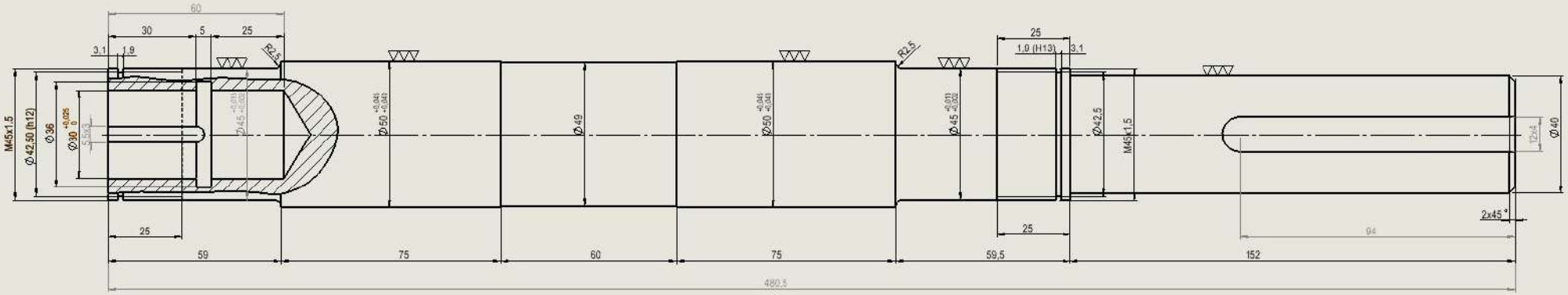

Konveyörlere takılırken kullanılır.

	Tarih	Adı	İmza	Sayı	Gereç	
Çizen	06.12.2012	D.KİVİK		1	Ç 1050	TTK MADEN MAKİNALARI FABRİKA İŞLETME MÜDÜRLÜĞÜ
Kontrol	13.02.2025	M.KORKMAZ				
St.kontrol	13.02.2025	K.ÇELİK				
Ölçek 1:1	15 HP HAVA MOTORU HAREKET MİLİ (TADİLATLI)					Resim no A-390-1A

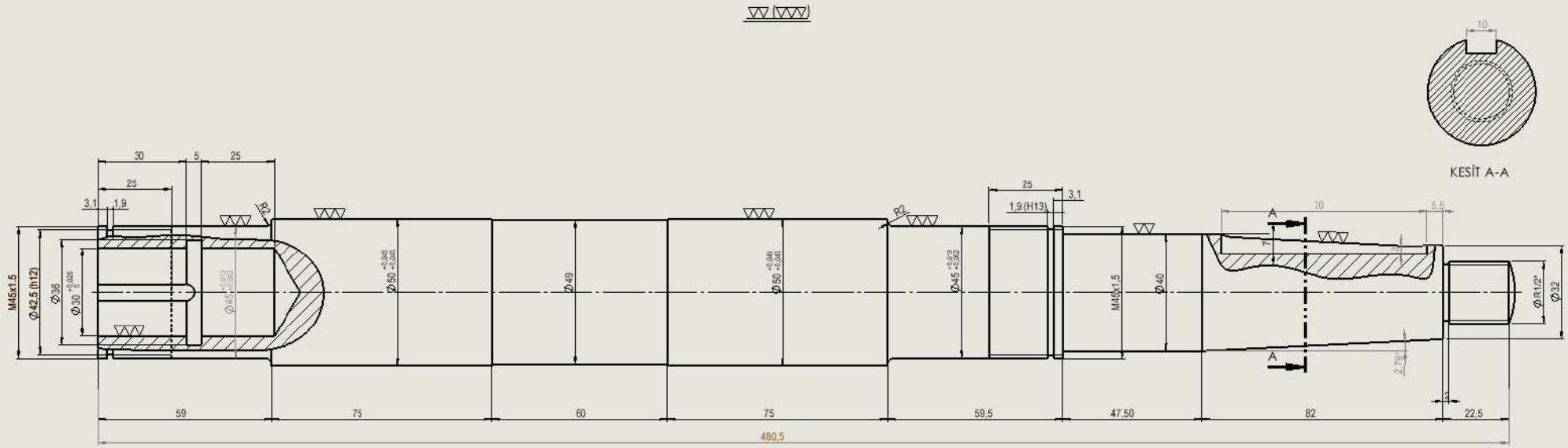

NOT: 15 HP'lik çift zincirli konveyör redüktörü dişli kaplini içindir.

* Manevra vinçlerine takılırken kullanılır.
* AA32 R1/2" somun ile birlikte kullanılacaktır.

	Tarih	Adı	İmza	Sayı	Gereç	
Çizen	06.12.2012	D.KİVİK		1	Ç 1050	TTK MADEN MAKİNALARI FABRİKA İŞLETME MÜDÜRLÜĞÜ
Kontrol	13.02.2025	N.KORKMAZ				
St.kontrol	13.02.2025	K.ÇELİK				
Ölçek 1:1	15 HP HAVA MOTORU HAREKET MİLİ					Resim no A-390-1

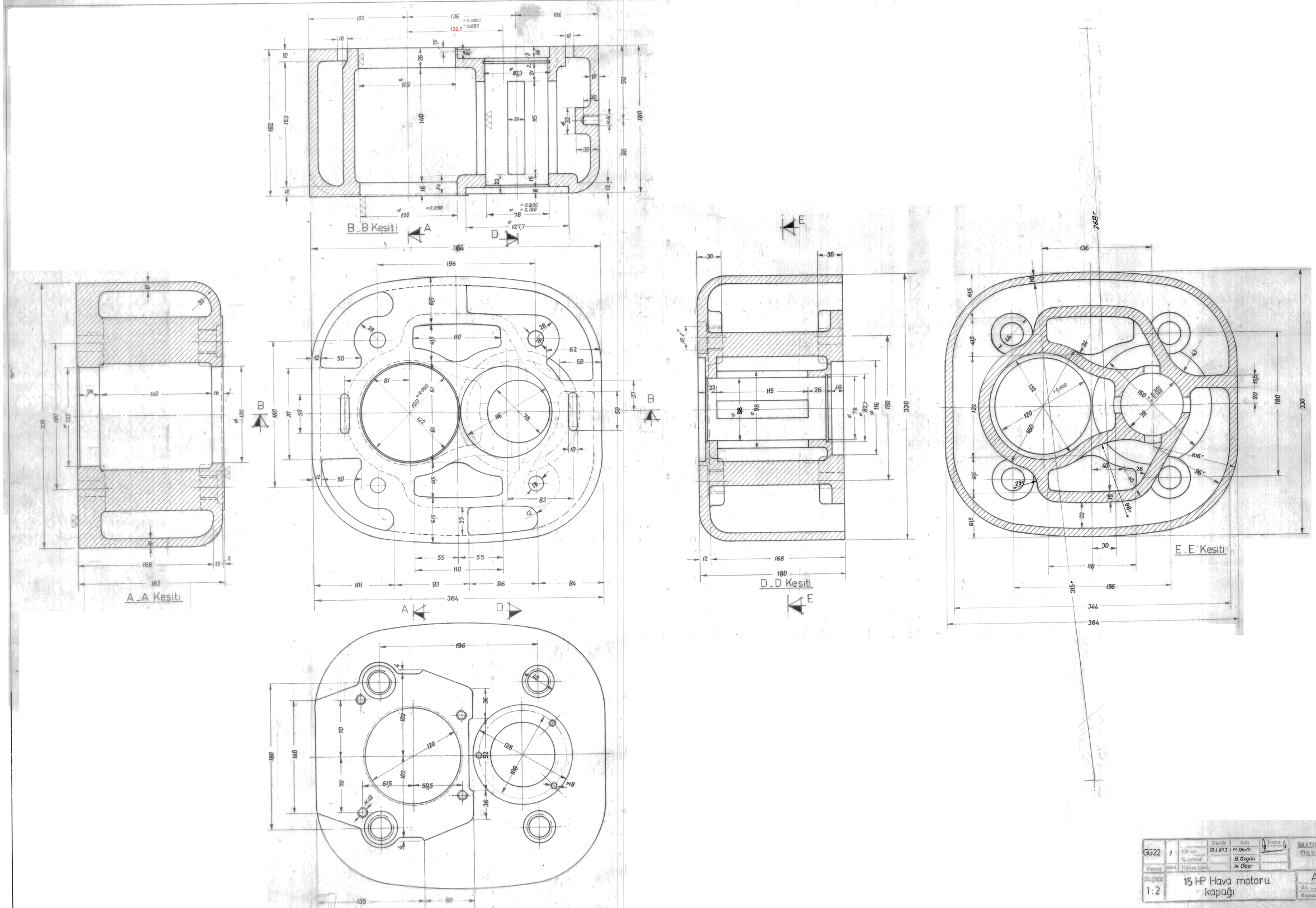

GG22	1	Çizen	Tarih 12.1.973	Adı M.Akıllı	İmza	MADEN MAKİNALARI ÜRETİM İŞLETME MÜESSESESİ
		Kontrol		B.Özgün		
Gereç	Adet	Norm kod		N.Ölçer		
ÖLÇEK 1:2		15 HP Hava motoru kapağı				A_390_13
						Ad ..... Yerine
						Bunun yerine .....

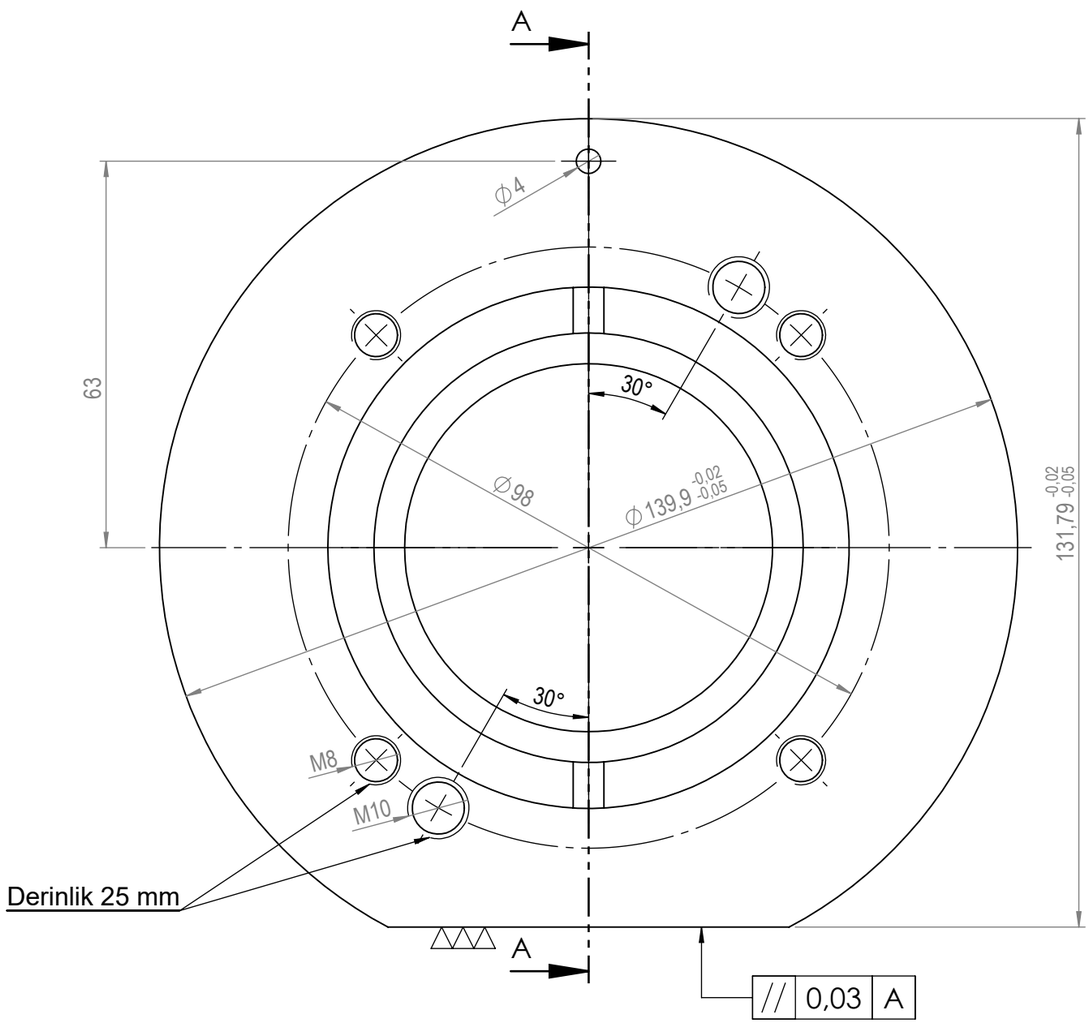

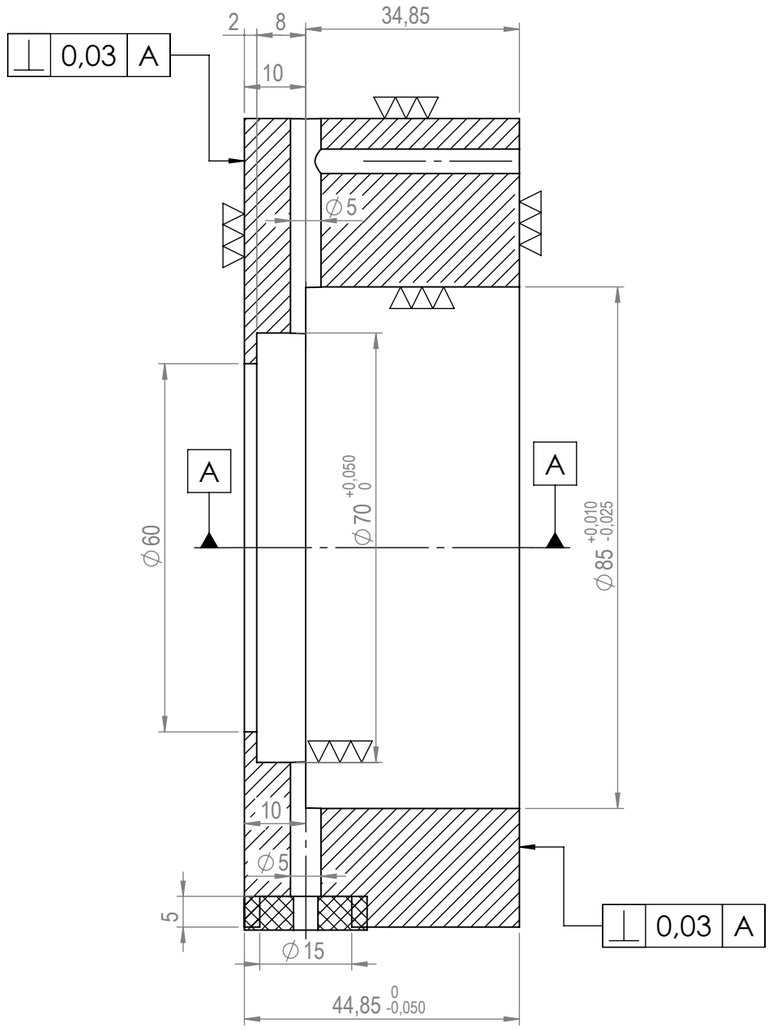

KESİT A-A

Isıl işlem sonu sertlik değeri HRC=56 ± 2

	Tarih	Adı	İmza	Sayı	Gereç	TTK MADEN MAKİNALARI FABRİKA İŞLETME MÜDÜRLÜĞÜ
Çizen	03.12.2012	D.KİVİK		1	GG 25	
Kontrol	13.02.2025	M.KORKMAZ				
St.kontrol	13.02.2025	K.ÇELİK				
Ölçek 1:1	15 HP HAVA MOTORU RULMAN YATAĞI					Resim no A-390-26-a¹

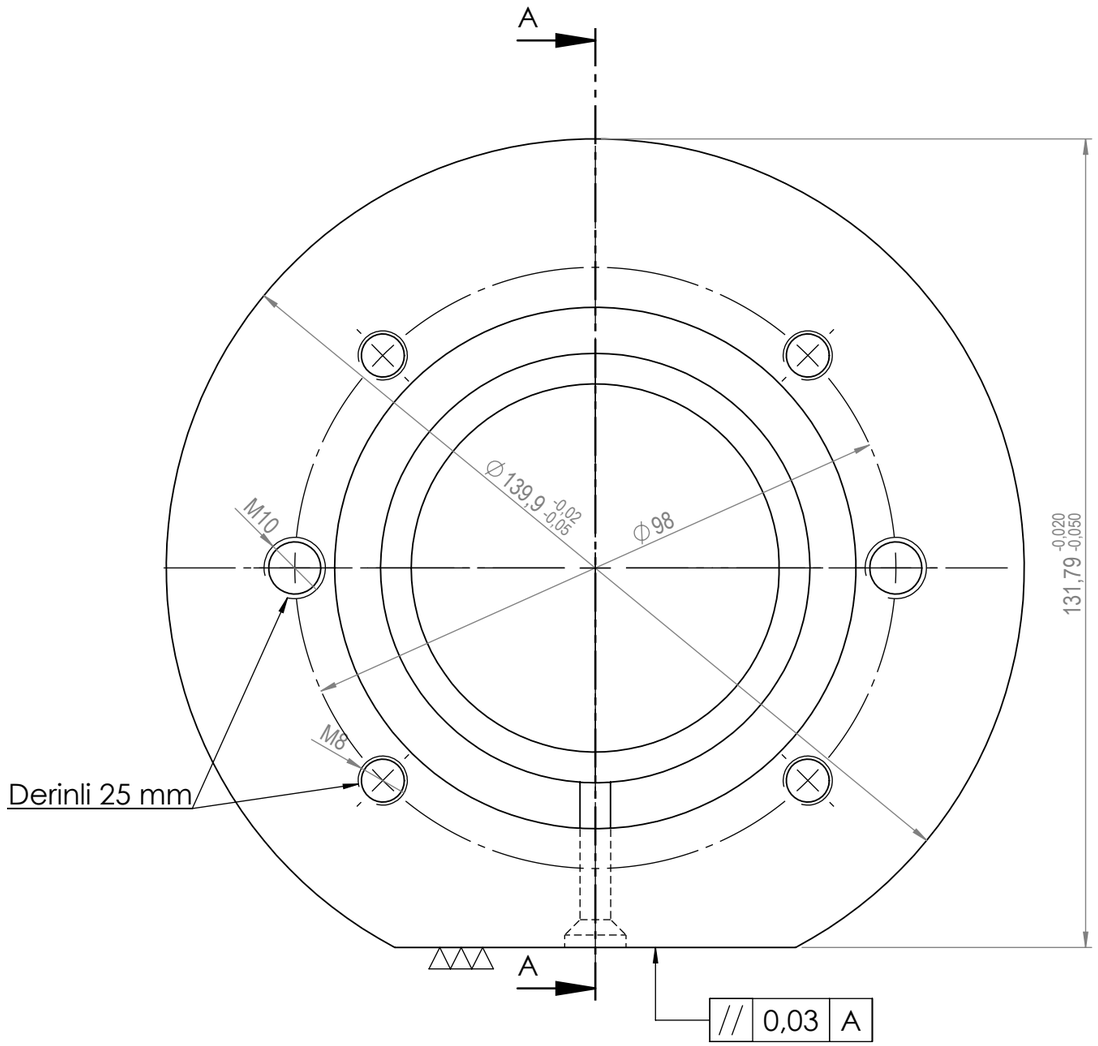

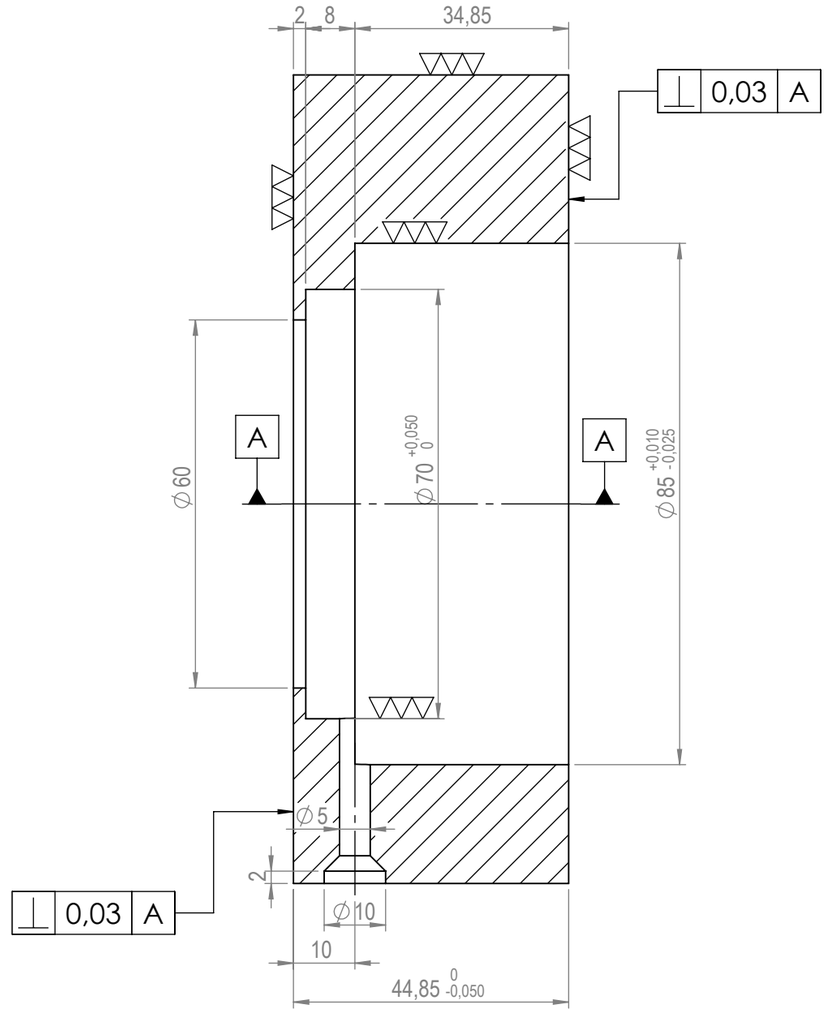

KESİT A-A

Isıl işlem sonu sertlik değeri HRC=56 ± 2

	Tarih	Adı	İmza	Sayı	Gereç	TTK MADEN MAKİNALARI FABRİKA İŞLETME MÜDÜRLÜĞÜ
Çizen	04.12.2012	D.KİVİK		1	GG 25	
Kontrol	13.02.2025	M.KORKMAZ				
St.kontrol	13.02.2025	K.ÇELİK				
Ölçek 1:1	15 HP HAVA MOTORU RULMAN YATAĞI					Resim no A-390-26-b¹

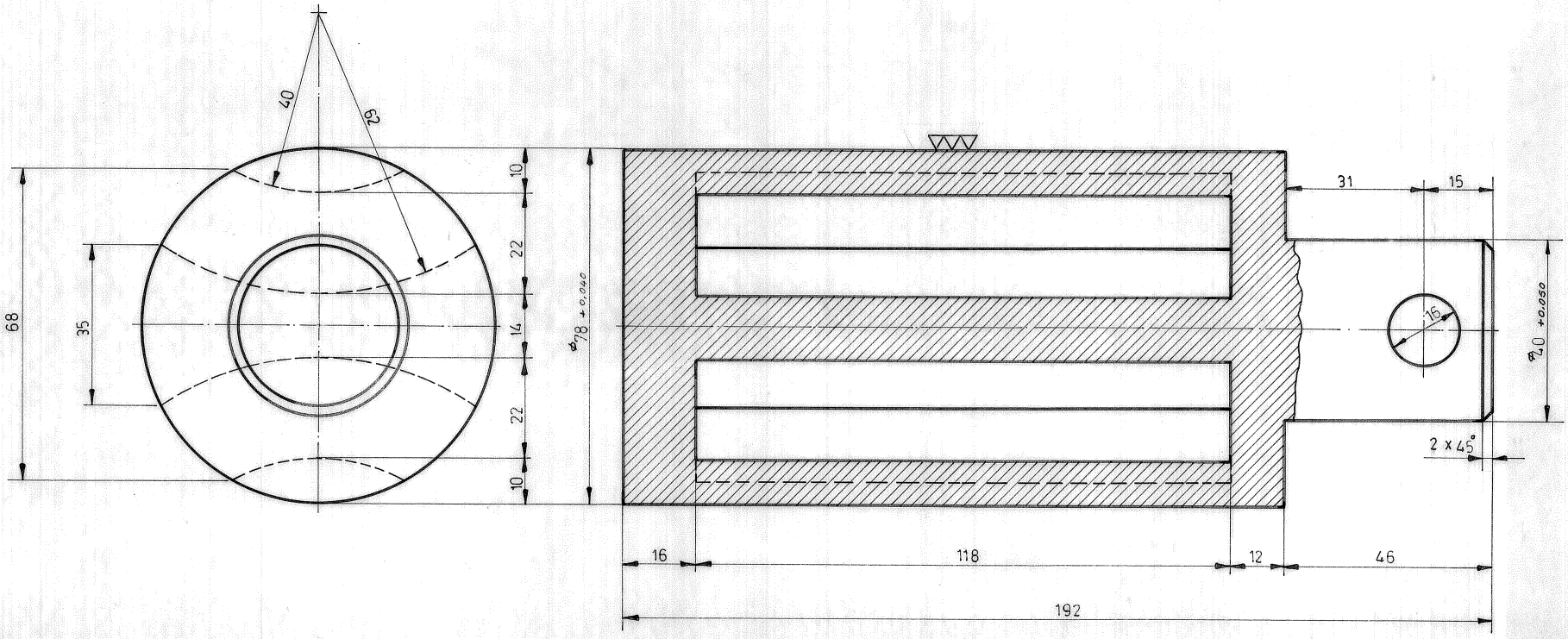

			Tarih	Adı	İmza	
Ge. 22.91	1	Çizen	27-2-73	M. Özcer		MADEN MAKİNALARI ÜRETİM İŞLETMESİ MÜESSESESİ
Gereç	Adet	Kontrol	" " "	B. Özgün		
		Normalleştiren		N. Ölçer		
ÖLÇEK 1:1		15 HP. HAVA MOTORU VANASI				A - 390 - 21
						Bu ..... Yerine geçti. Bunun yerine ..... geçti.

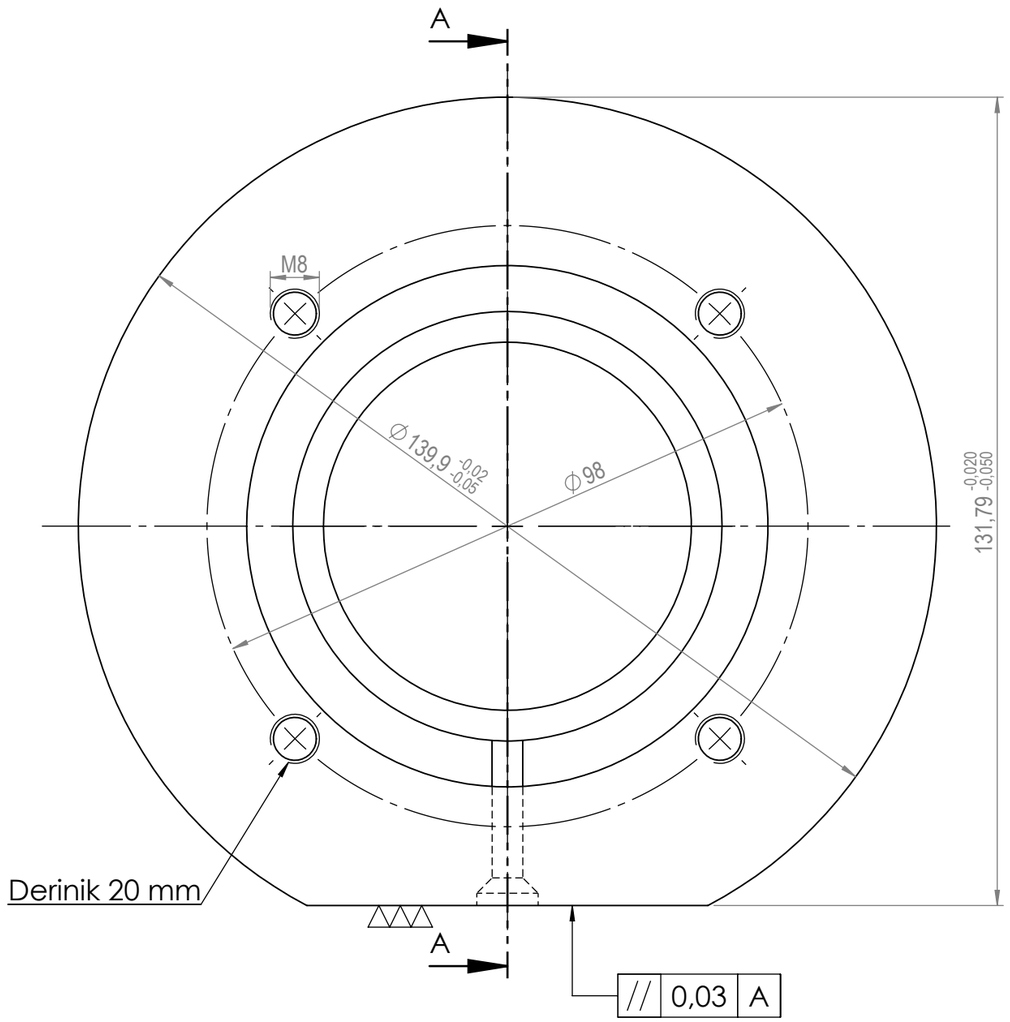

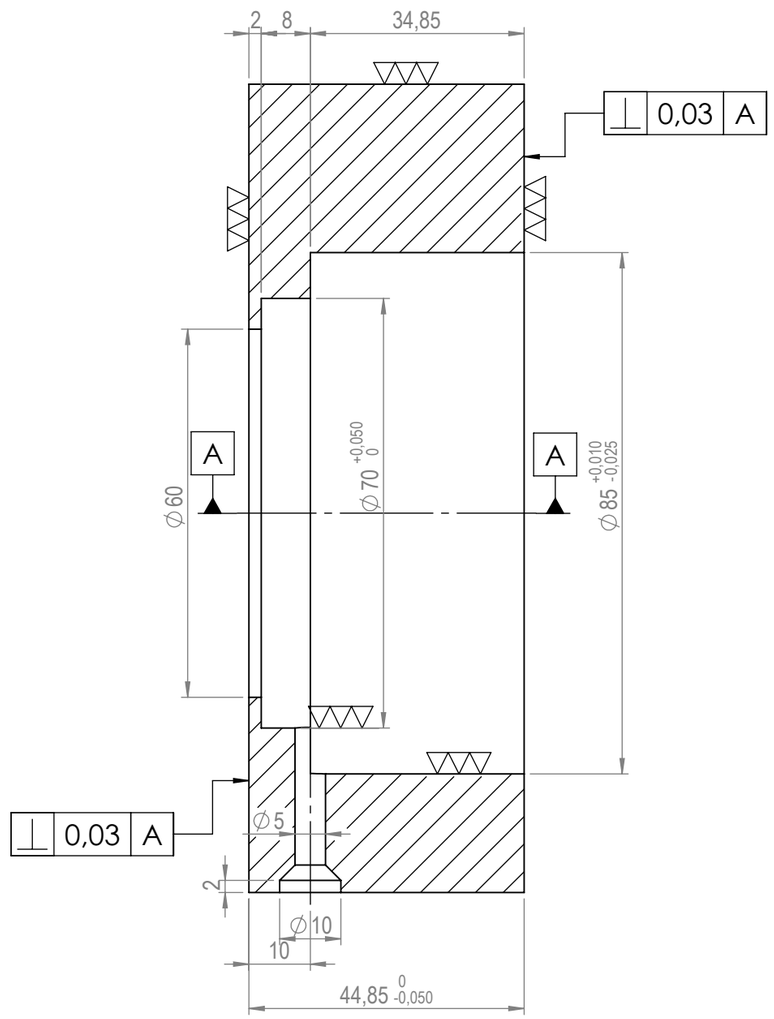

KESİT A-A

Isıl işlem sonu sertlik değeri HRC=56 ± 2

	Tarih	Adı	İmza	Sayı	Gereç	TTK MADEN MAKİNALARI FABRİKA İŞLETME MÜDÜRLÜĞÜ
Çizen	04.12.2012	D.KİVİK		1	GG 25	
Kontrol	13.02.2025	M.KORKMAZ				
St.kontrol	13.02.2025	K.ÇELİK				
Ölçek 1:1	15 HP HAVA MOTORU RULMAN YATAĞI					Resim no A-390-26-c¹

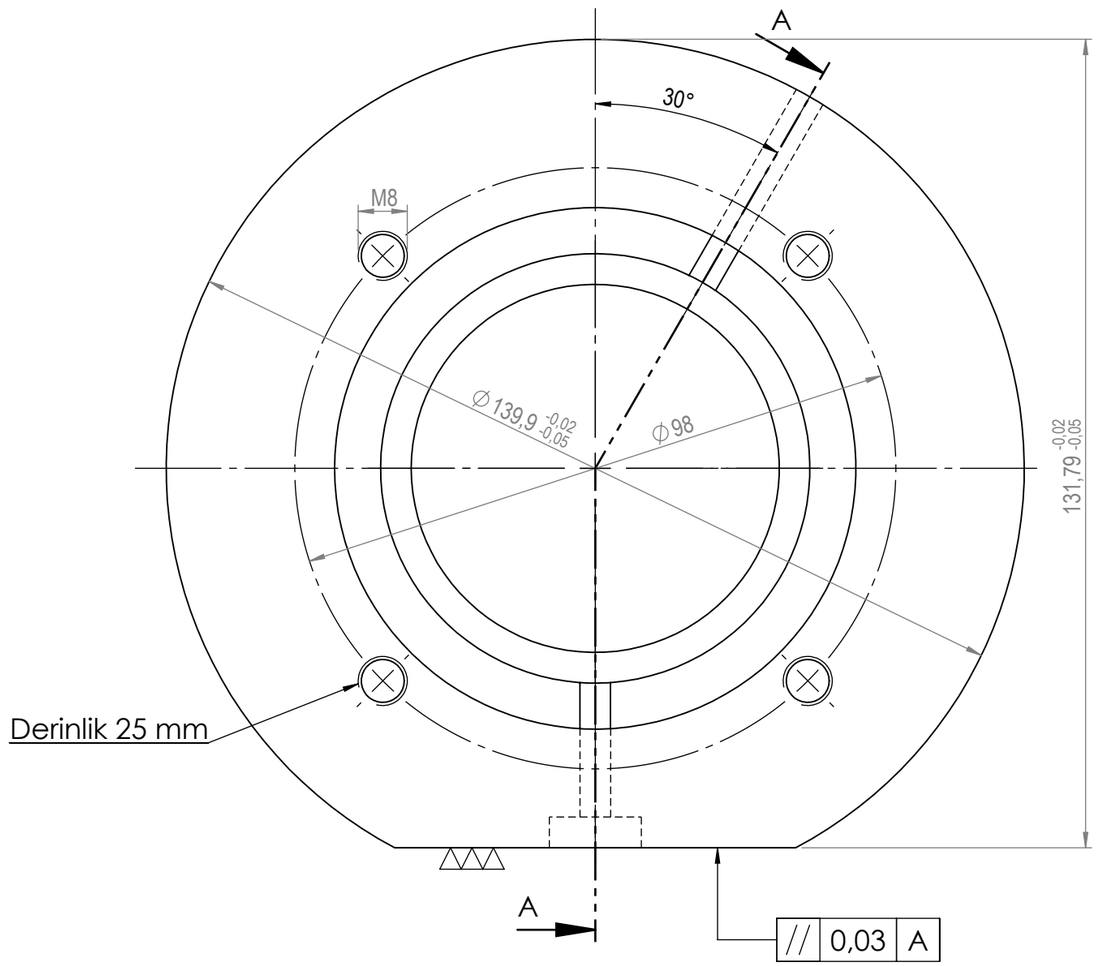

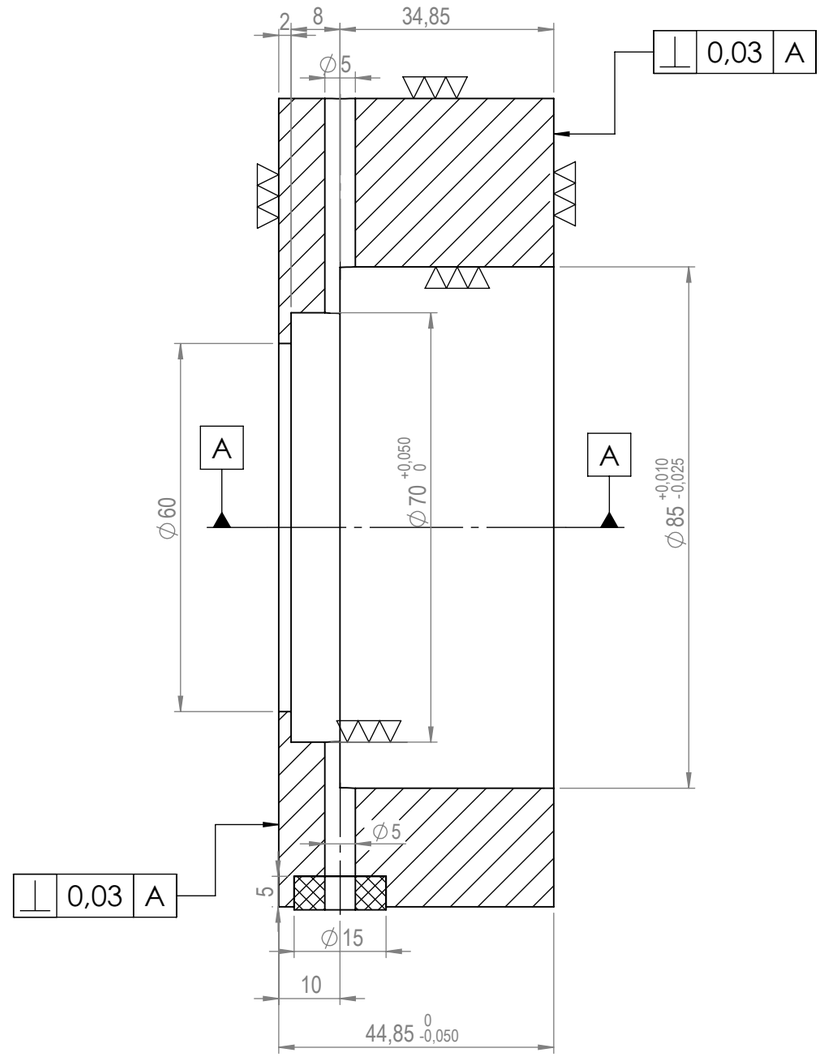

KESİT A-A

Isıl işlem sonu sertlik değeri HRC=56 ± 2

	Tarih	Adı	İmza	Sayı	Gereç	TTK MADEN MAKİNALARI FABRİKA İŞLETME MÜDÜRLÜĞÜ
Çizen	04.12.2012	D.KİVİK		1	GG 25	
Kontrol	13.02.2025	M.KORKMAZ				
St.kontrol	13.02.2025	K.ÇELİK				
Ölçek 1:1	15 HP HAVA MOTORU RULMAN YATAĞI					Resim no A-390-26-d¹

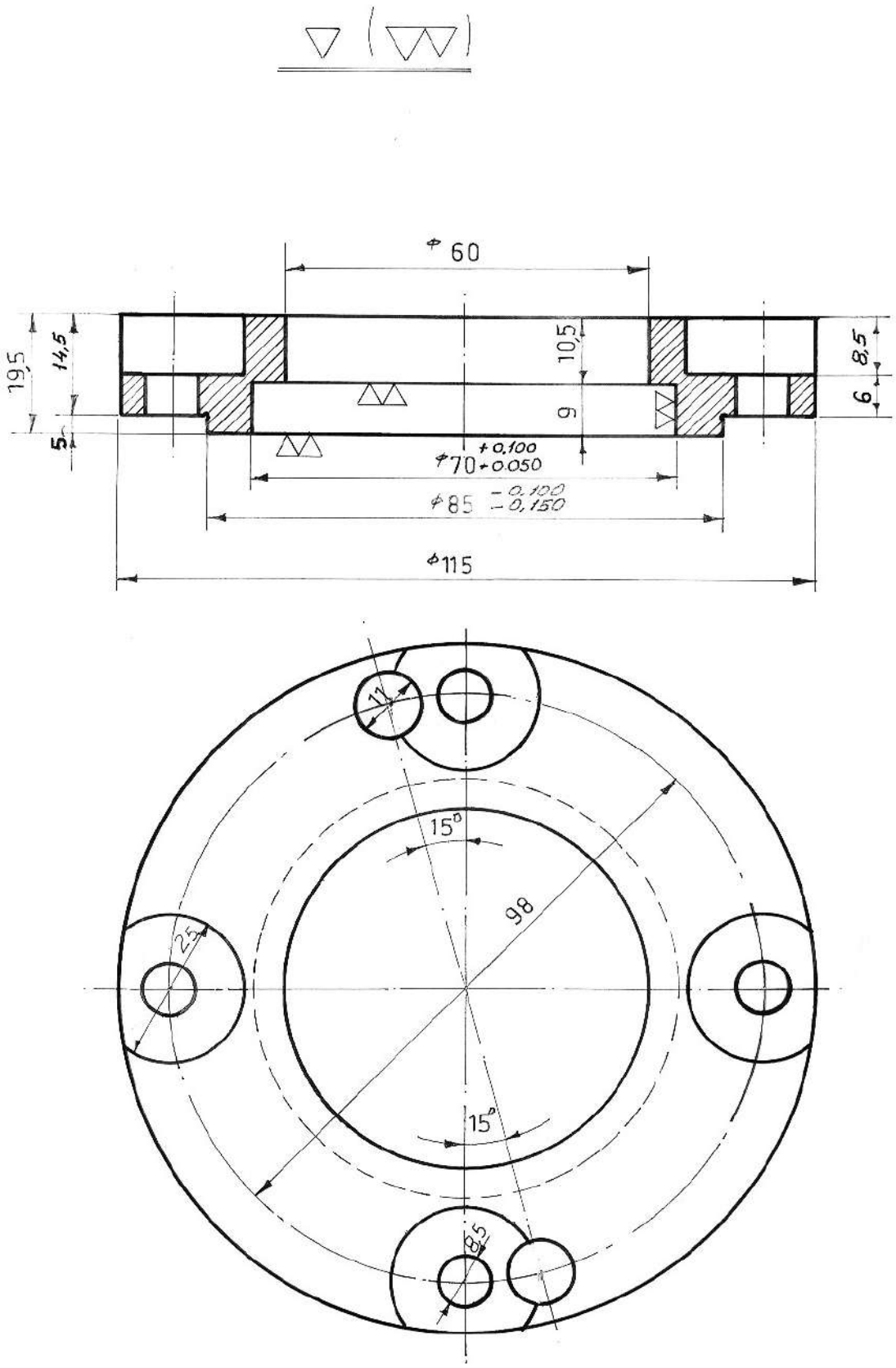

NOT: A 390 26 a için kullanılacaktır.

Ç.1040 1	12-2-975 M.Aydan B.Özgün A.Kurtaran		MADEN MAKİNALARI ÜRETİM İŞLETMESİ MÜESSESESİ
1:1	15 HP Hava Motoru Rulman Kapağı		A_390_28

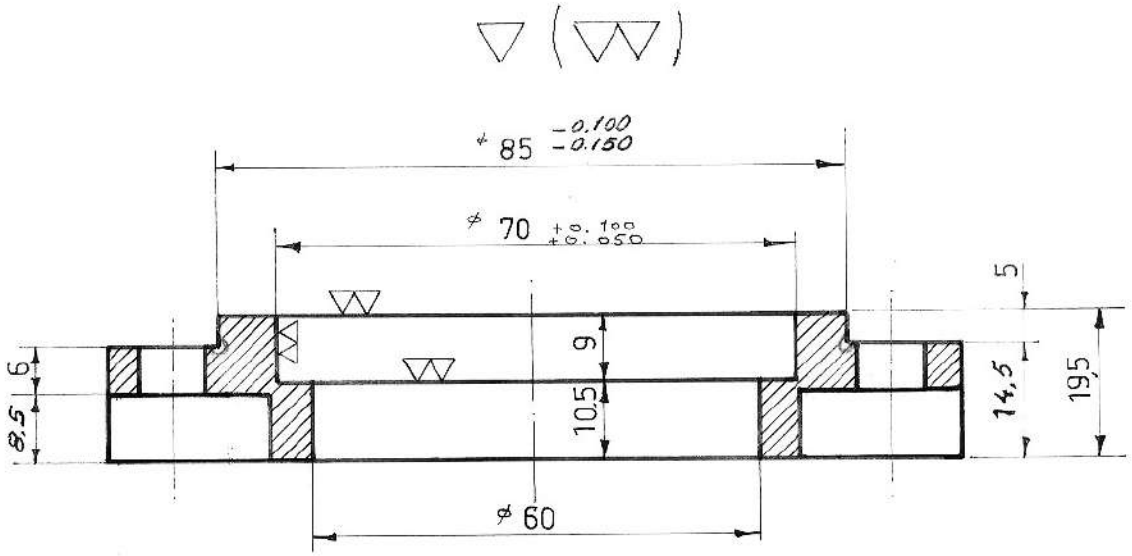

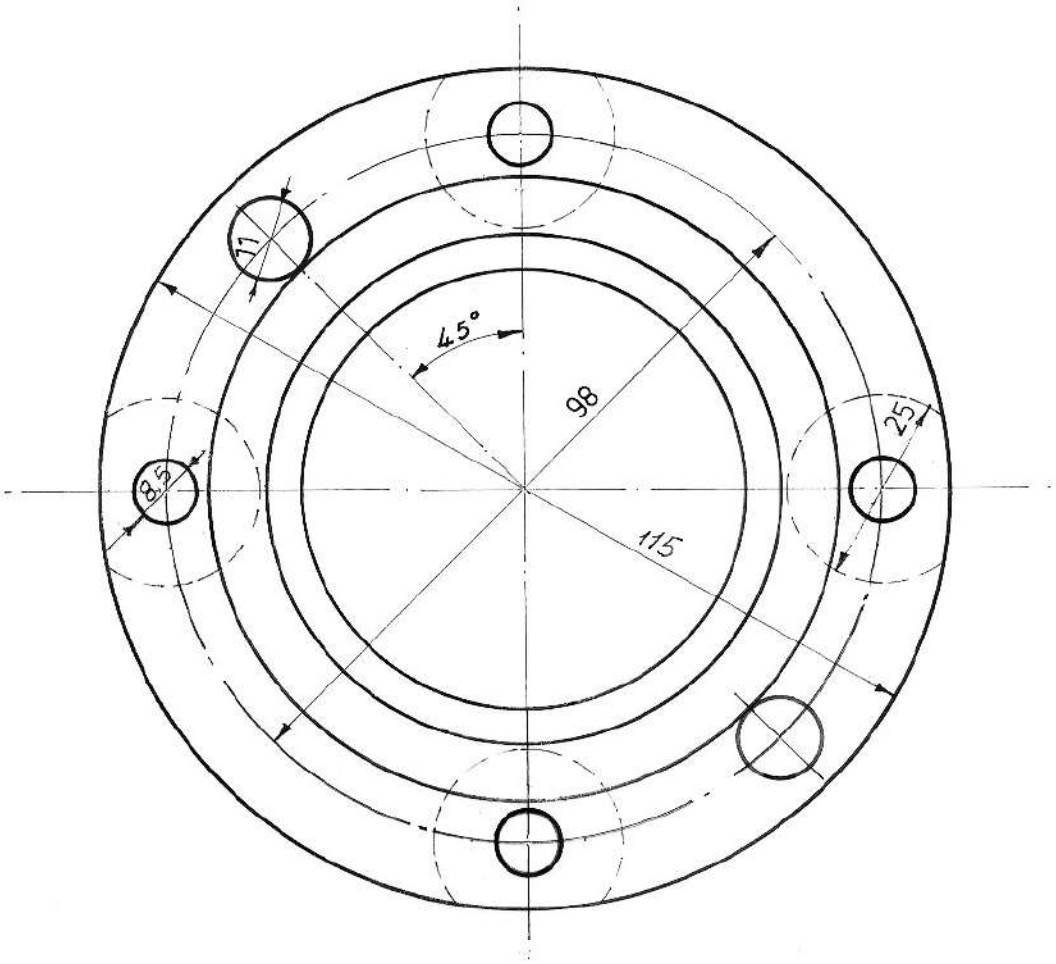

NOT: A_390 26 b icin
1 adet kullanılacak

Ç.1040		13-2-975 M.Aydan B.Özgün A.Kurtaran		MADEN [illegible]ALARI ÜRET[illegible]LEMESİ MÜESSESESİ
1:1	15 HP HAVA MOTORU RULMAN KAPAĞI			A_390_28

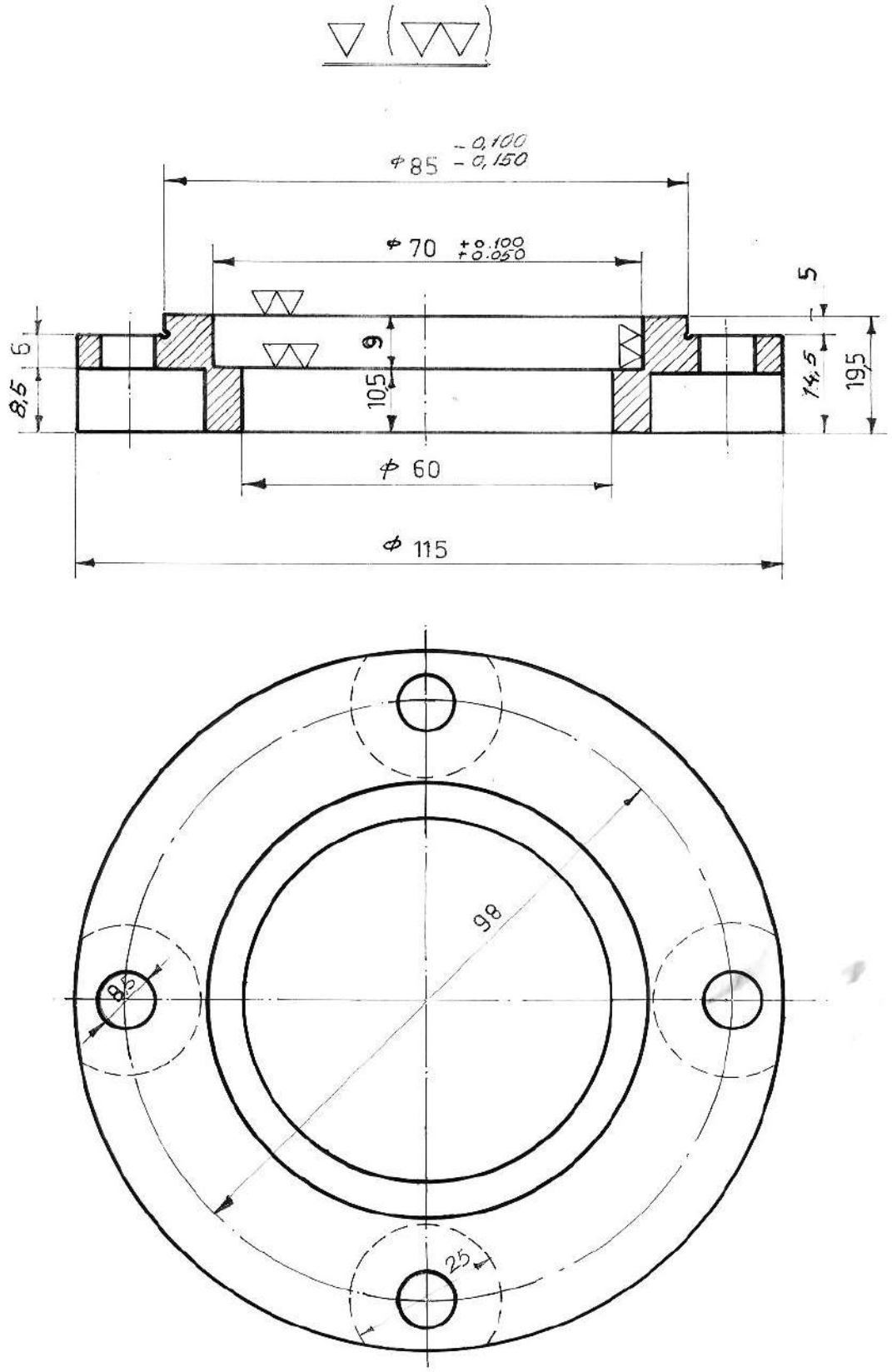

NOT: A 390_ 26d 26c yataklarında kullanılacak

Ç.1040 2	12-2-975 M.Aydan B.Özgün A.Kurtaran		MADEN MAKİNALARI ÜRETİM İŞLETMESİ MÜESSESESİ
1:1	15 HP Hava Motoru Rulman Kapağı		A_390_28

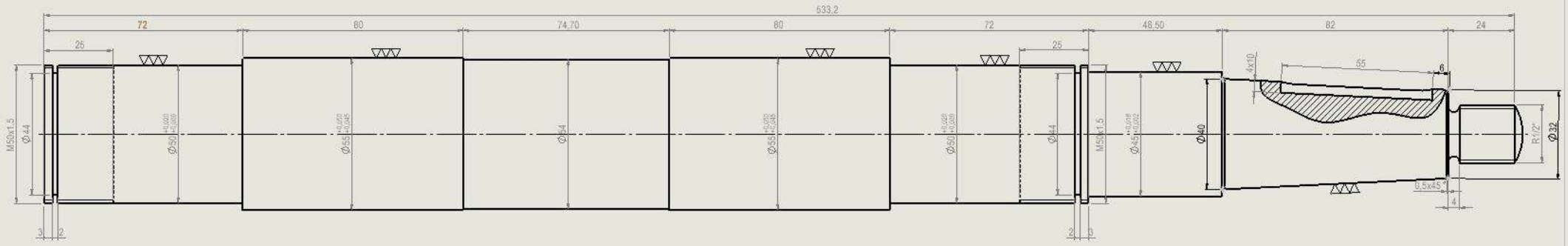

NOT: 20 HP'lik manevra vinci için hava motorunda kullanılacak.

AA32 R1/2" somun ile birlikte kullanılacaktır.

	Tarih	Adı	İmza	Sayı	Gereç	
Çizen	10.11.2012	D.KİVİK		1	Ç 1050	TTK MADEN MAKİNALARI FABRİKA İŞLETME MÜDÜRLÜĞÜ
Kontrol	30.11.2012	M.KORKMAZ				
St.kontrol	30.11.2012	K.ÇELİK				
Ölçek 1:1	20 HP HAVA MOTORU MİLİ					Resim no F-619-1a

▽▽(▽▽▽)

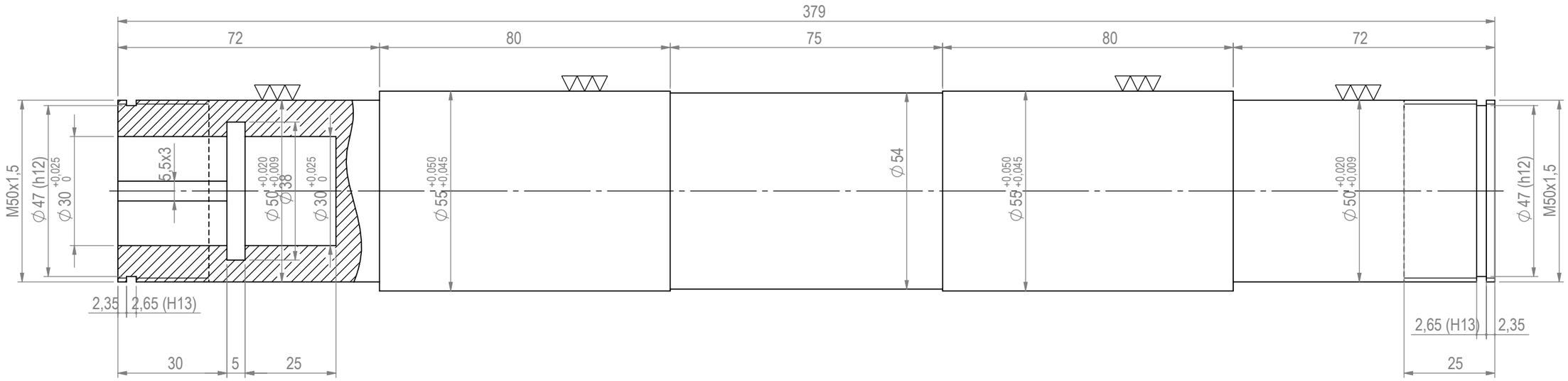

	Tarih	Adı	İmza	Sayı	Gereç	TTK MADEN MAKİNALARI FABRİKA İŞLETME MÜDÜRLÜĞÜ
Çizen	7.08.2014	mkorkmaz		1	Ç 1050	
Kontrol	9.01.2014	M.KORKMAZ				
Onay	23.09.2014	K.ÇELİK				
Ölçek 1:1	20 hp hava motoru mili					Resim no F-619-8

▽▽▽(▽▽)

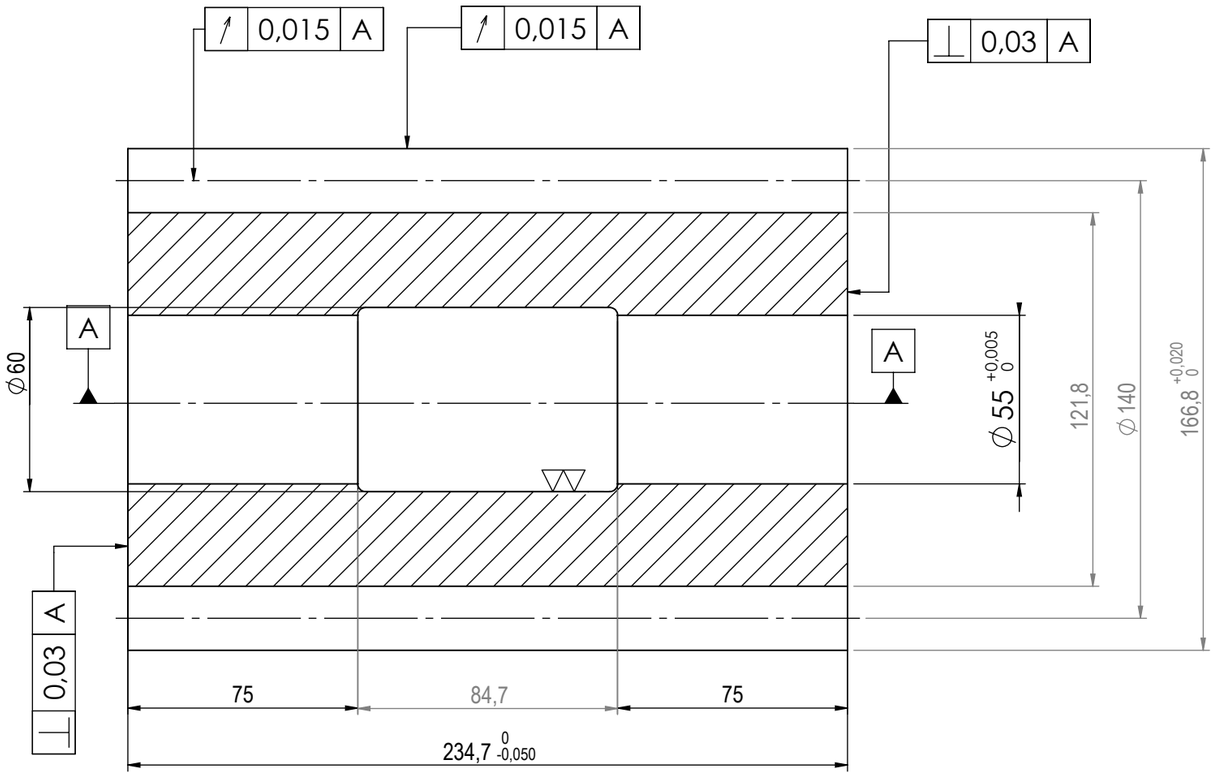

*Sementasyonla sertleştirilmiş HRC=55 ± 2
*Sementasyon sertlik derinliği Eht =1,2 ± 0,25 mm

ALIN DİŞLİ ÇARK			DIŞTAN DİŞLİ
Modül		Mn	10
Diş Sayısı		Z	14
Refarans profili	Dişlinin		DIN 867
	Takımın		
Helis açısı ve yönü		β	
Taksimat dairesi çapı		d	140
Temel dairesi çapı		db	131,557
Profil kaydırma faktörü		x	0,34
Diş yüksekliği		h	22,5
Baş kısaltılması		k.mn	
Dişli kalitesi ve dişkalınlığı toleransı DIN 3967			6c25
Eksenler arası mesafe toleransı DIN 3964			Js7
Diş kalınlığı		Sn	17,95
Diş kalınlığının yay kirişi		Sn	
Yay kirişi üzerindeki yükseklik		ha	
Dişliler arasındaki uzunluk		Wk k=3	77,85 ±0,03
Eş çalışan dişli	Resim No :		F-619-15²
	Diş sayısı	Z	14
Mekanizma kutusunda eksenler arası mesafe		E	146,00 ±0,02

	Tarih	Adı	İmza	Sayı	Gereç	TTK MADEN MAKŞNALARI FABRŞKA ŞşLETME MÜDÜRLÜğÜ
Çizen	27.11.2012	A.ALP		1	Ç 8620	
Kontrol	9.01.2014	M.KORKMAZ				
Onay						
St.Kontrol	23.09.2014	K.ÇELİK				
Ölçek 1:2	20 HP HAVA MOTORU HAREKET DİŞLİSİ					Resim no F-619-2²

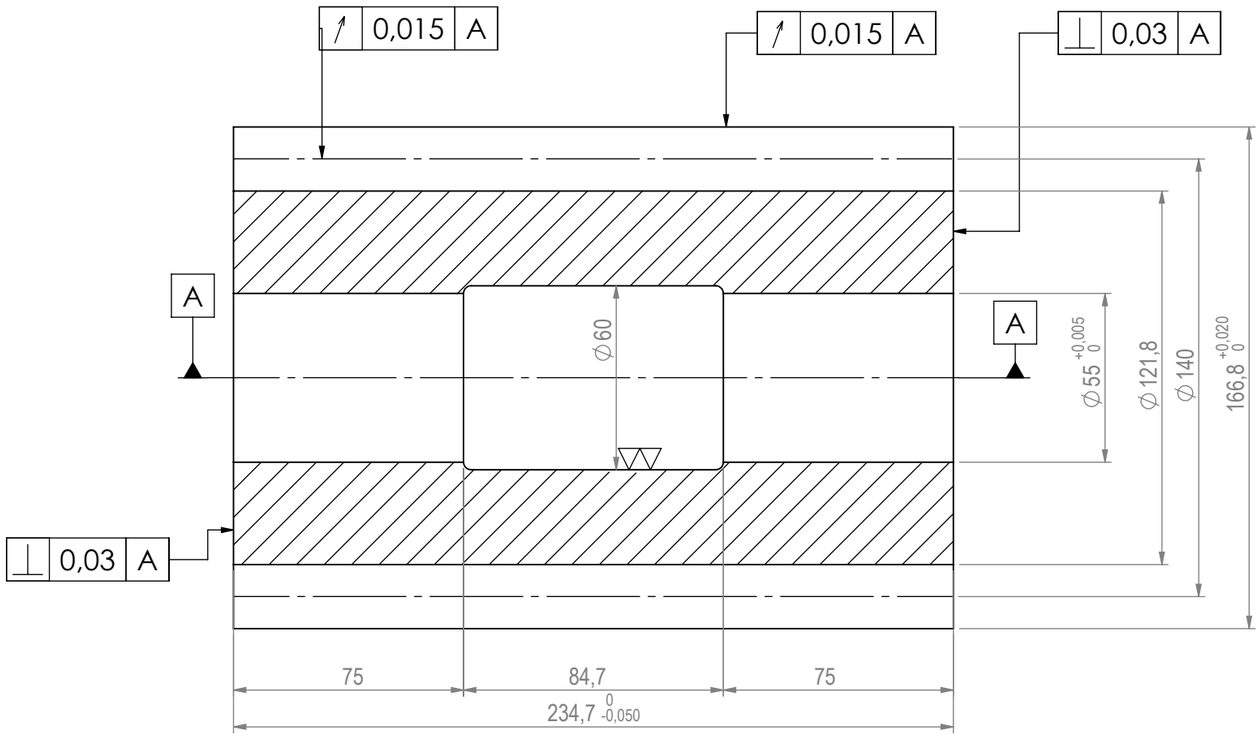

*Sementasyonla sertleştirilmiş HRC=55 ± 2
*Sementasyon sertlik derinliği Eht =1,2 ± 0,25 mm

ALIN DİŞLİ ÇARK			DIŞTAN DİŞLİ
Modül		Mn	10
Diş Sayısı		Z	14
Refarans profili	Dişlinin		DIN 867
	Takımın		
Helis açısı ve yönü		β	
Taksimat dairesi çapı		d	140
Temel dairesi çapı		db	131,557
Profil kaydırma faktörü		x	0,34
Diş yüksekliği		h	22,5
Baş kısaltılması		k.mn	
Dişli kalitesi ve dişkalınlığı toleransı DIN 3967			6c25
Eksenler arası mesafe toleransı DIN 3964			Js7
Diş kalınlığı		Sn	17,95
Diş kalınlığının yay kirişi		Sn	
Yay kirişi üzerindeki yükseklik		ha	
Dişliler arasındaki uzunluk		Wk k=3	77,85 ±0,03
Eş çalışan dişli	Resim No :		F-619-2²
	Diş sayısı	Z	14
Mekanizma kutusunda eksenler arası mesafe		E	146,00 ±0,02

	Tarih	Adı	İmza	Sayı	Gereç	TTK MADEN MAKŞNALARI FABRŞKA ŞşLETME MÜDÜRLÜğÜ
Çizen	7.08.2014	A.ALP		1	Ç 8620	
Kontrol	9.01.2014	M.KORKMAZ				
Onay	23.09.2014	K.ÇELİK				
Ölçek 1:2	20 HP HAVA MOTORU DİŞLİSİ					Resim no F-619-15²